Domovní čistírna TOPAS 40
instalační schéma

LEGENDA:

1 - akumlační nádrž
2 - aktivační nádrž
3 - dosazovák
4 - kalojem
5 - dmychadlo
6 - vstup do ČOV

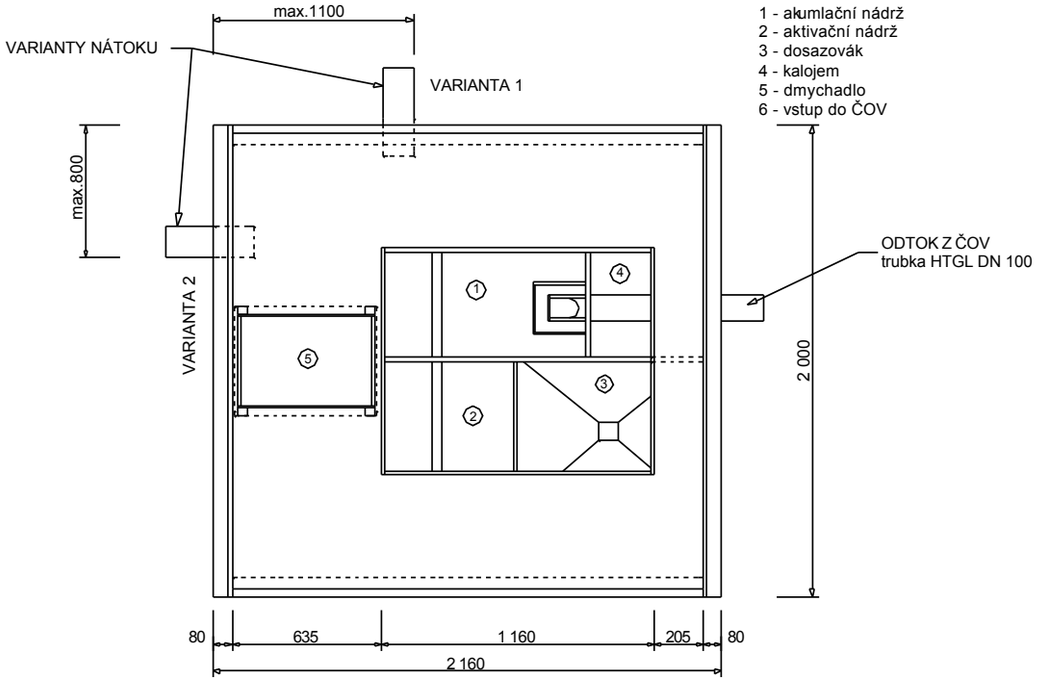

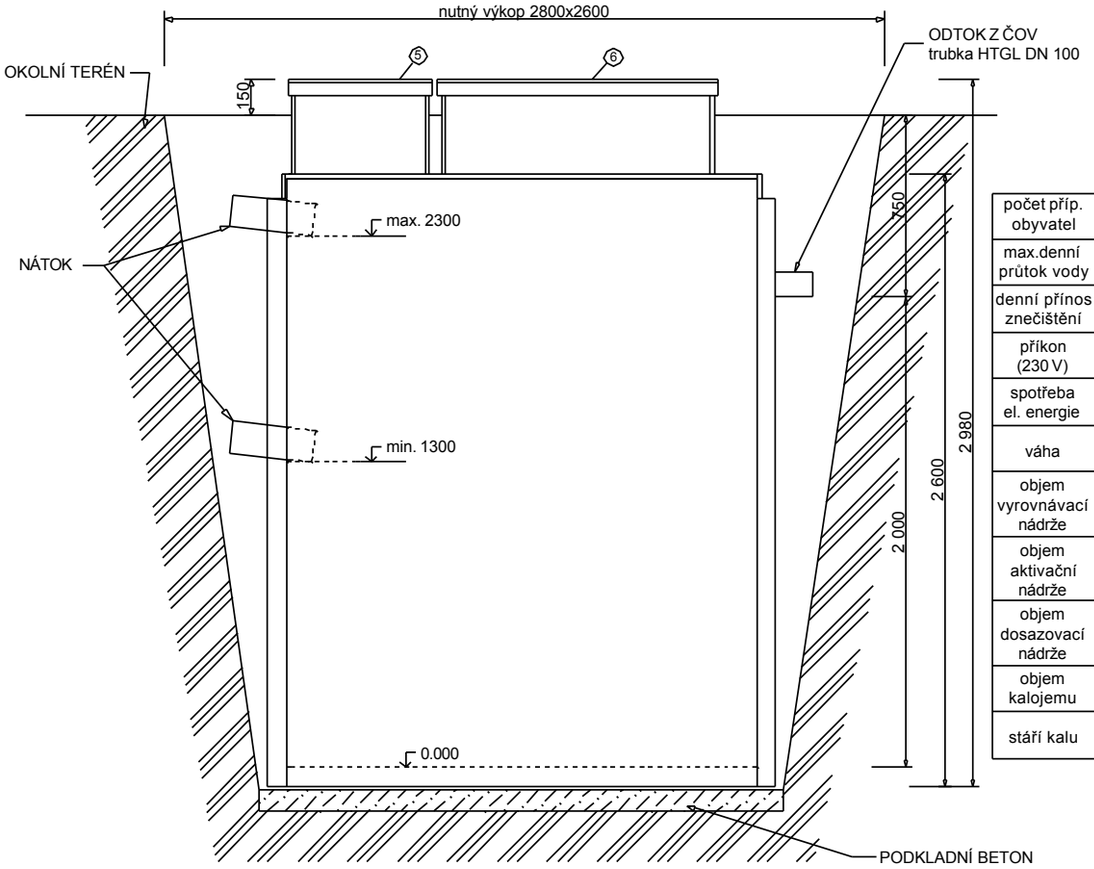

počet příp. obyvatel	40 EO
max.denní průtok vody	6,00 m³/den
denní přínos znečištění	2,40 kg BSK_5/den
příkon (230 V)	200 W
spotřeba el. energie	4,8 kWh/den
váha	650 kg
objem vyrovnávací nádrže	2,82 m³
objem aktivační nádrže	4,08 m³
objem dosazovací nádrže	0,61 m³
objem kalojemu	1,06 m³
stáří kalu	16 dní